Infolinia: 801-005-885
sklep@egsystem.pl
www.egsystem-sklep.pl

KARTA KATALOGOWA

Nazwa: Podstawa bezpiecznikowa PB-2 (zgv ,o) wersja B
Typ: EG-BK2001

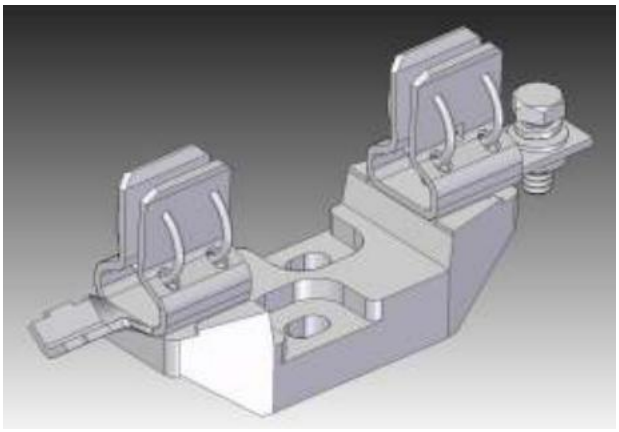

Zastosowanie:
Do montowania wkładek bezpiecznikowych ze stykami nożowymi - typu WTN-1 i WTN-2

Materiał:
Izolator - tłoczywo poliamidowe zbrojone włóknem szklanym
styki - miedź cynowana
sprężyny dociskowe - stal sprężynowa ocynkowana

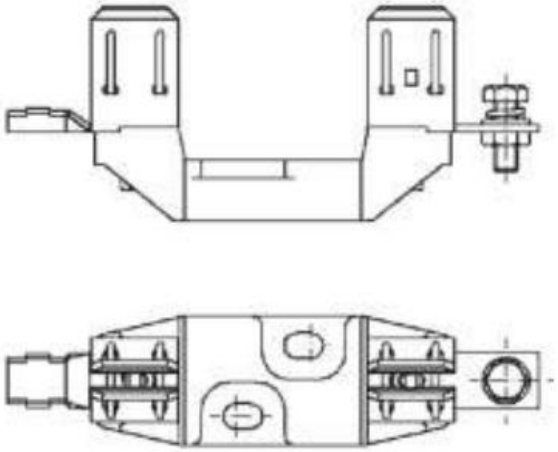

Liczba biegunów	1
Znamionowy prąd pracy	400 A
Znamionowa moc rozproszenia	45 W
Prąd udarowy	48 kA
Największy przekrój przewodów przyłączeniowych	240 mm^2